FICHE PRODUIT - ÉTIQUETEUSE PRIX

Meto Classic XL GIANT

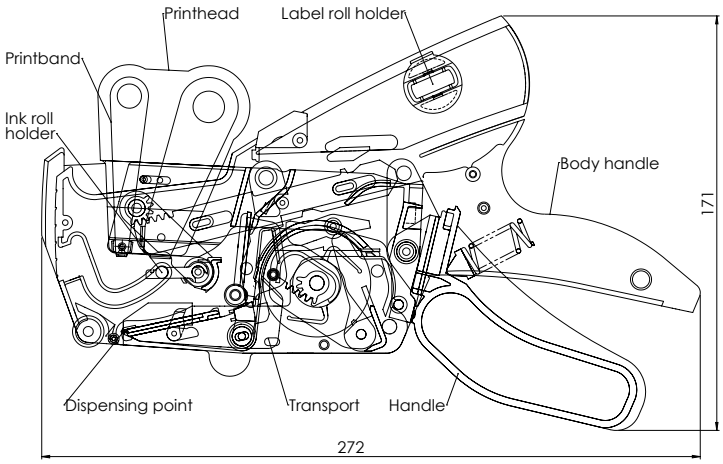

Caractéristiques techniques

Etiqueteuse:	etiqueteuse de prix
Fabricant:	Meto International GmbH
Modèle:	Meto Classic XL Giant
Couleur:	gris metal
Taille étiqueteuse (LxWxB):	271 x 64 x 165 mm
Taille emballage (LxWxB):	282 x 68 x 186 mm
Poids net (étiqueteuse):	584 g
Poids brut:	760 g
Lignes:	1 - 2
Nombre de caractères:	7 - 18 caractères en fonction du modèle
Hauteur caractères:	4,0 - 8,3 mm en fonction du modèle
Format étiquette:	29 x 28 mm
Principaux composants:	support rouleau étiquettes, poignée, avance, support encreurs, bande d'impression, tête d'impression
Matière étiqueteuse: **a) carcasse, tête d'impression, porte impression** **b) vis, ressort** **c) bandes d'impression**	 ABS (41%), POM (32%) , PA (8%) metal (16%) elastomer (4%)
Matière étiquettes: **a) face papier** **b) adhésif** **c) liner**	 paper * permanent, amovible, surgelé * papier kraft blanc *
Matière rouleau encreur: **a) support rouleau encreur** **b) rouleau** **c) encre**	 Polyamid (PA 6) mix mousse polyurethane noir, type T-192, base glycerine

FICHE PRODUIT - ÉTIQUETEUSE PRIX

Matière emballage:	230 g GD2, FSC Mix
Certification:	emballage : production climat neutre, FSC Mix
Type support étiquettes:	roue crantée
Guarantie:	2 ans
Conditionnement:	étiqueteuse livré avec rouleau étiquettes & rouleau encreur

Code article

30007686	Meto Classic XL Giant 729/28,étiquetage de prix - gros caract
30007690	Meto Classic XL Giant 1829/28, etiquetage de prix, prix réduit

***Pour plus d'information merci de nous contacter par email à service@meto.com ou sur notre site internet www.meto.com/hls.**

your retail label expert